ЛИНЕЙНЫЕ ЦЕНТРОБЕЖНЫЕ НАСОСЫ из нержавеющей стали AISI 304

Линейные центробежные насосы с гидравлической частью из нержавеющей стали AISI 304 работают бесшумно. Предназначены для работы в системах кондиционирования воздуха, охлаждения, отопления и ГВС.

СПЕЦИФИКАЦИЯ

- Максимальное давление на всасывании:
  2 бар для всех однофазных моделей и LPS 25 трёхфазных,
  4 бар для LPS 32-40-50 трёхфазных
- Максимальная температура жидкости: 100°C

МАТЕРИАЛЫ

- Корпус насоса, рабочее колесо и днище для уплотнения из нержавеющей стали AISI 304
- Вал из нержавеющей стали AISI 303
- Кронштейн и корпус двигателя из алюминия
- Торцевое уплотнение из графита/керамики/NBRH

ТЕХНИЧЕСКИЕ ДАННЫЕ

- Асинхронный 2-х полюсный двигатель с внешней вентиляцией
- Класс изоляции F
- Класс защиты IP55
- Однофазное напряжение 230 В ± 10% 50 Гц,
  трёхфазное напряжение 230/400 В ±10% 50 Гц
- Постоянно включенный конденсатор и встроенная тепловая защита с автоматическим перезапуском для однофазной версии
- Для трёхфазной версии защита должна быть предусмотрена потребителем
- Фланцы: от DN 25 до DN 50

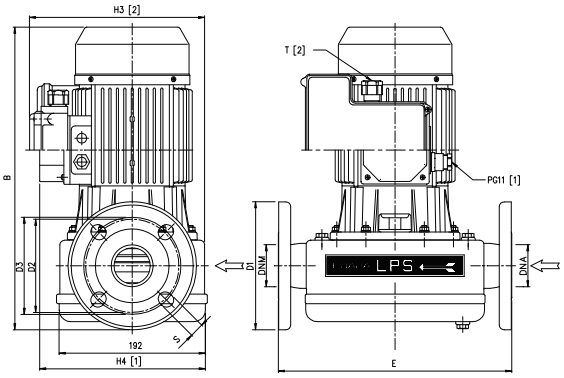

ТАБЛИЦА ГАБАРИТНЫХ РАЗМЕРОВ

Модель		Размеры [мм]											Вес [кг]	
Однофазный	Трёхфазный	E	B	H3	H4	T	DNA	DNM	D1	D2	D3	S	1~	3~
LPS 25/08M	LPS 25/08	300	322	206	197,5	PG11	25	25	115	85	85	14	12,8	12,8
LPS 25/15M	LPS 25/15	300	322	206	197,5	PG11	25	25	115	85	85	14	12,8	12,8
LPS 25/25M	LPS 25/25	300	322	206	197,5	PG11	25	25	115	85	85	14	12,9	12,9
LPS 32/25M	LPS 32/25	305	341,5	206	197,5	PG11	32	32	140	100	100	18	14,6	14,6
LPS 32/40M	LPS 32/40	305	341,5	206	197,5	PG11	32	32	140	100	100	18	14,6	14,6
LPS 40/25M	LPS 40/25	305	346,5	206	197,5	PG11	40	40	150	105	110	18	15	15
LPS 40/40M	LPS 40/40	305	346,5	206	197,5	PG11	40	40	150	105	110	18	15	15
LPS 40/75M	LPS 40/75	305	346,5	206	197,5	PG11	40	40	150	105	110	18	18,5	18,2
LPS 50/40M	LPS 50/40	310	356,5	206	197,5	PG11	50	50	165	120	125	18	16	16
LPS 50/75M	LPS 50/75	310	356,5	206	197,5	PG11	50	50	165	120	125	18	19	19
LPS 50/150M	LPS 50/150	310	387	232	214,5	PG13,5	50	50	165	120	125	18	22,2	22,2

[1] : 3 ~
[2] : 1 ~

ОБЛАСТЬ РАБОЧИХ ХАРАКТЕРИСТИК *(согласно ISO 9906 Приложение A)*

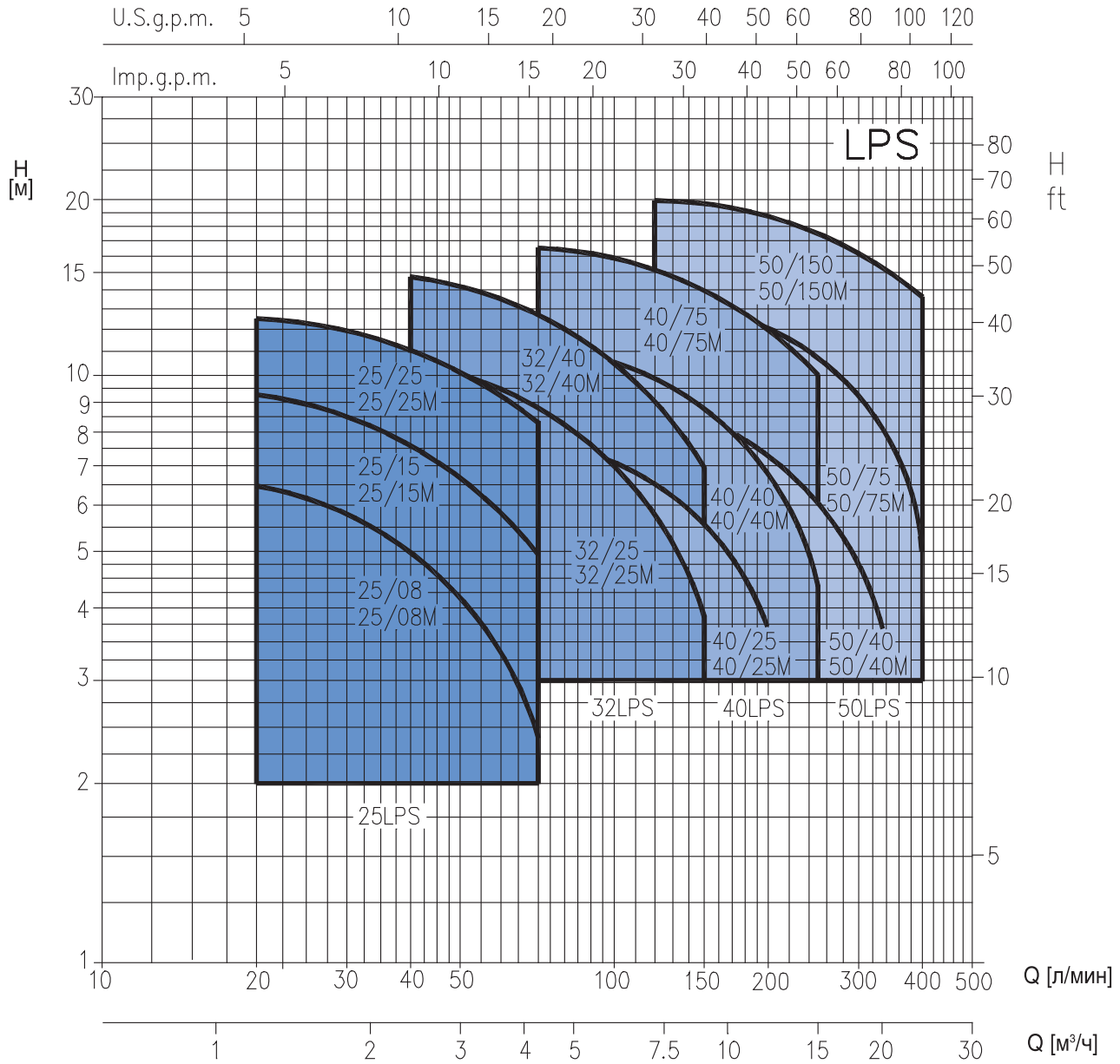

РАБОЧИЕ ХАРАКТЕРИСТИКИ

Модель		Мощность		Конденсатор		Потреб. ток [A]			Q=Производительность										
Однофазный 230V 50 Гц	Трёхфазный 230/400 В 50 Гц	кВт	Л.С.	μF	Vc	1~	3~ 230В	3~ 400 В	л/мин0	20	40	70	100	120	150	200	250	320	400
									м³/ч 0	1,2	2,4	4,2	6	7,2	9	12	15	19,2	24
									H=общий напор, м.в.с.										
LPS 25/08M	LPS 25/08	0,08	0,1	12,5	450	1,51	1,7	1,01	7,2	6,5	5	2,4	-	-	-	-	-	-	-
LPS 25/15M	LPS 25/15	0,15	0,2	12,5	450	1,67	1,8	1,03	10,3	9,3	7,8	4,9	-	-	-	-	-	-	-
LPS 25/25M	LPS 25/25	0,25	0,33	12,5	450	2,04	1,9	1,11	13,7	12,5	11,1	8,4	-	-	-	-	-	-	-
LPS 32/25M	LPS 32/25	0,25	0,33	12,5	450	2	1,8	1,03	12	-	10,7	9,1	7,2	5,9	3,9	-	-	-	-
LPS 32/40M	LPS 32/40	0,4	0,5	12,5	450	2,74	2,2	1,25	16,4	-	14,5	12,7	10,6	9,2	7	-	-	-	-
LPS 40/25M	LPS 40/25	0,25	0,33	12,5	450	1,98	1,9	1,09	7,9	-	-	7,8	7,1	6,6	5,6	3,7	-	-	-
LPS 40/40M	LPS 40/40	0,4	0,5	12,5	450	2,75	2,2	1,25	11,8	-	-	11,3	10,4	9,9	8,7	6,9	4,4	-	-
LPS 40/75M	LPS 40/75	0,75	1	25	450	4,86	4	2,29	17,3	-	-	16,6	16	15,2	14,1	12,3	10,1	-	-
LPS 50/40M	LPS 50/40	0,4	0,5	12,5	450	2,74	2,2	1,25	9,8	-	-	-	-	9,1	8,8	7,4	5,9	3,5	-
LPS 50/75M	LPS 50/75	0,75	1	25	450	4,9	3,9	2,26	14,8	-	-	-	-	13,8	13,3	12,3	10,7	8,2	5
LPS 50/150M	LPS 50/150	1,5	2	35	450	8,07	5,7	3,31	20,7	-	-	-	-	19,8	19,3	18,7	17,8	16	13,7

РАБОЧИЕ ХАРАКТЕРИСТИКИ серии LPS 25 (согласно ISO 9906 Приложение A)

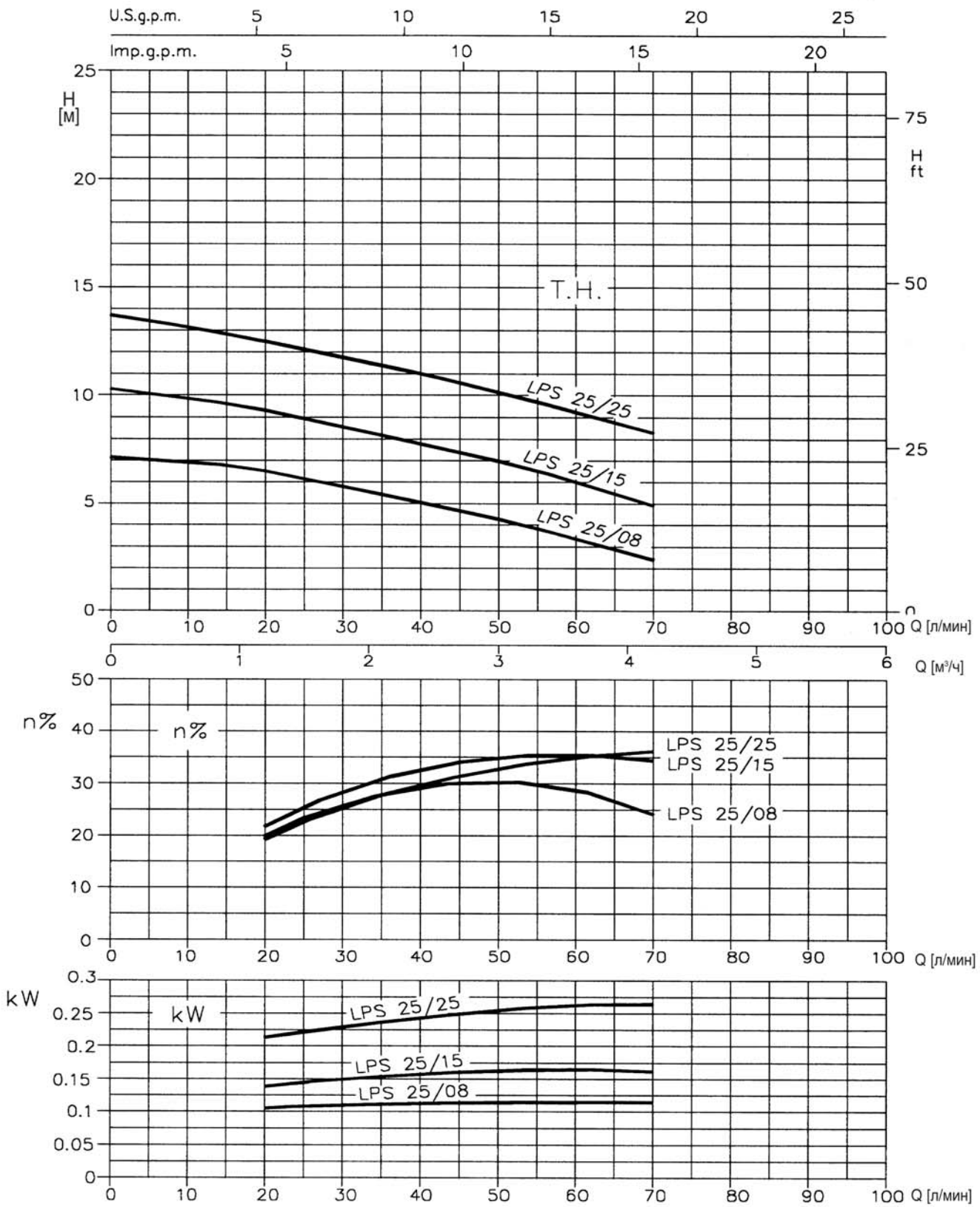

РАБОЧИЕ ХАРАКТЕРИСТИКИ серии LPS 32 (согласно ISO 9906 Приложение A)

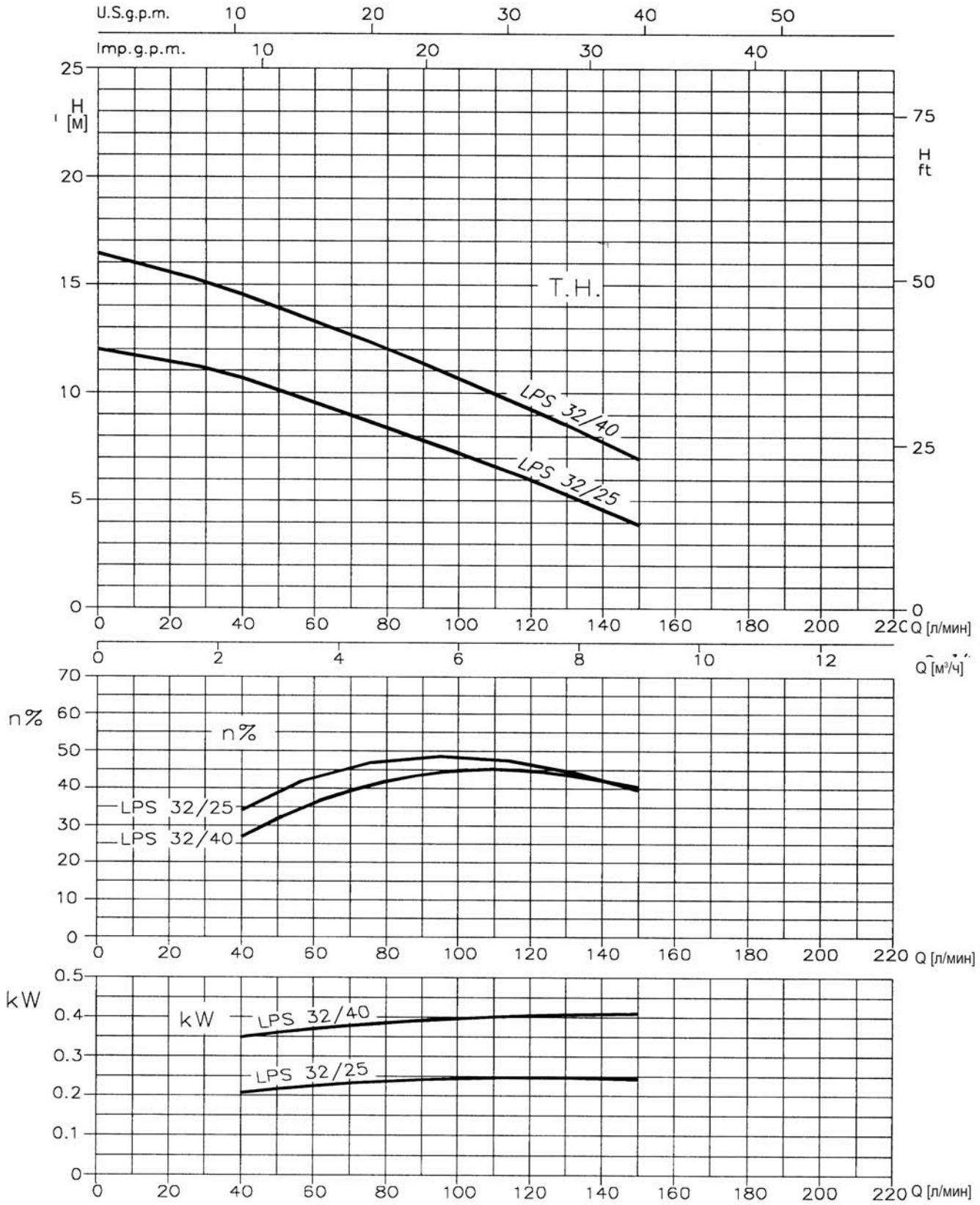

РАБОЧИЕ ХАРАКТЕРИСТИКИ серии LPS 40 (согласно ISO 9906 Приложение А)

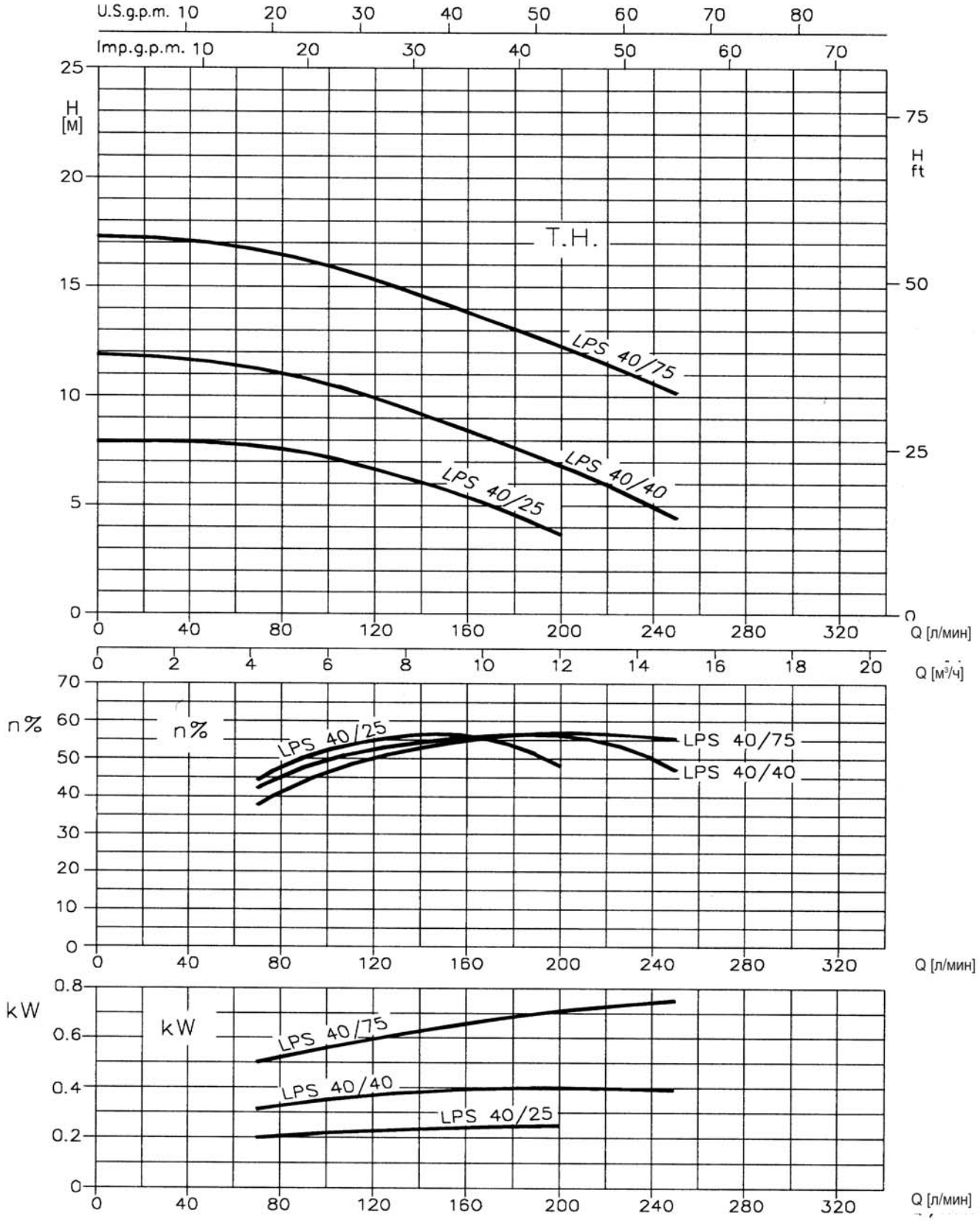
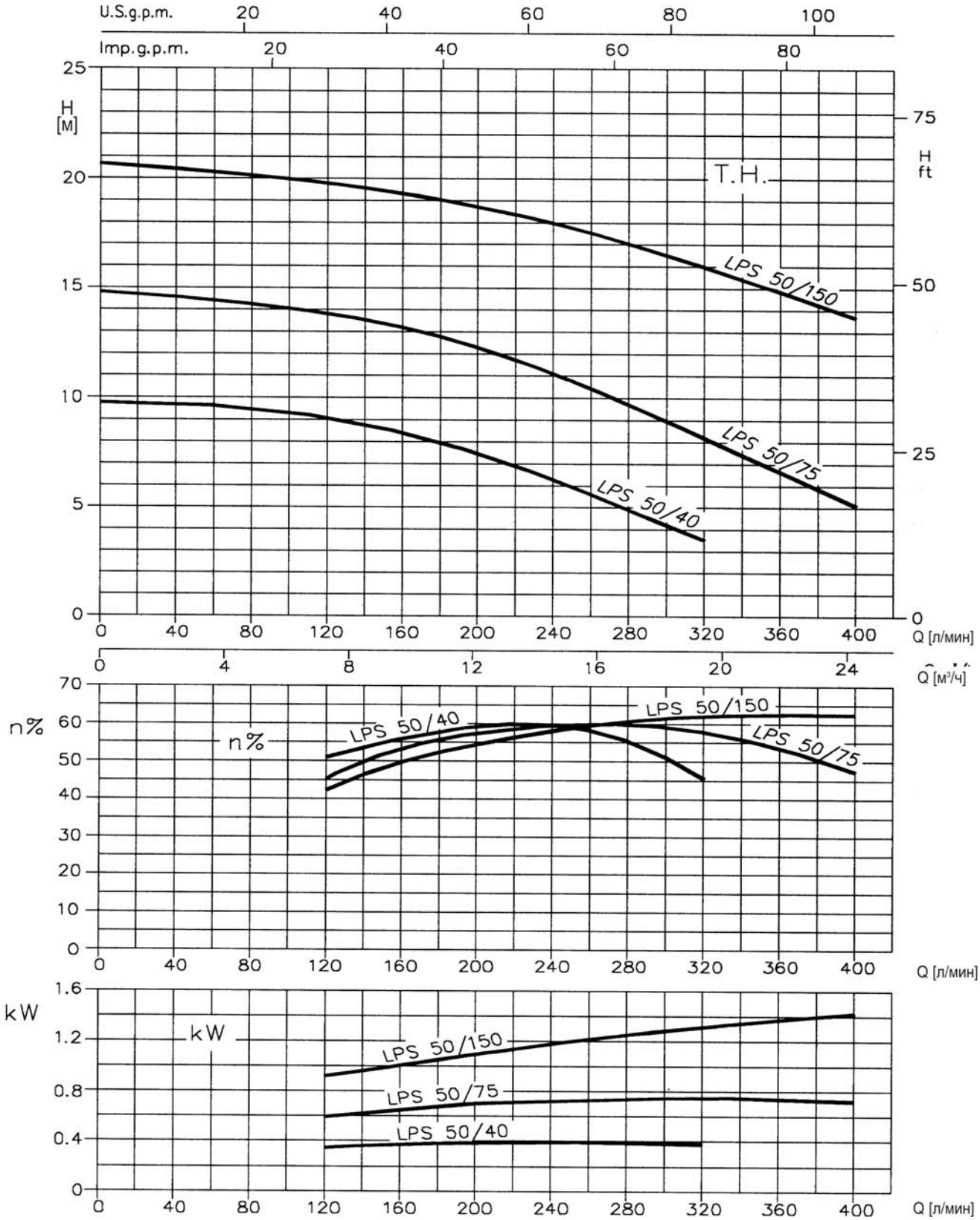
РАБОЧИЕ ХАРАКТЕРИСТИКИ серии LPS 50 (согласно ISO 9906 Приложение A)